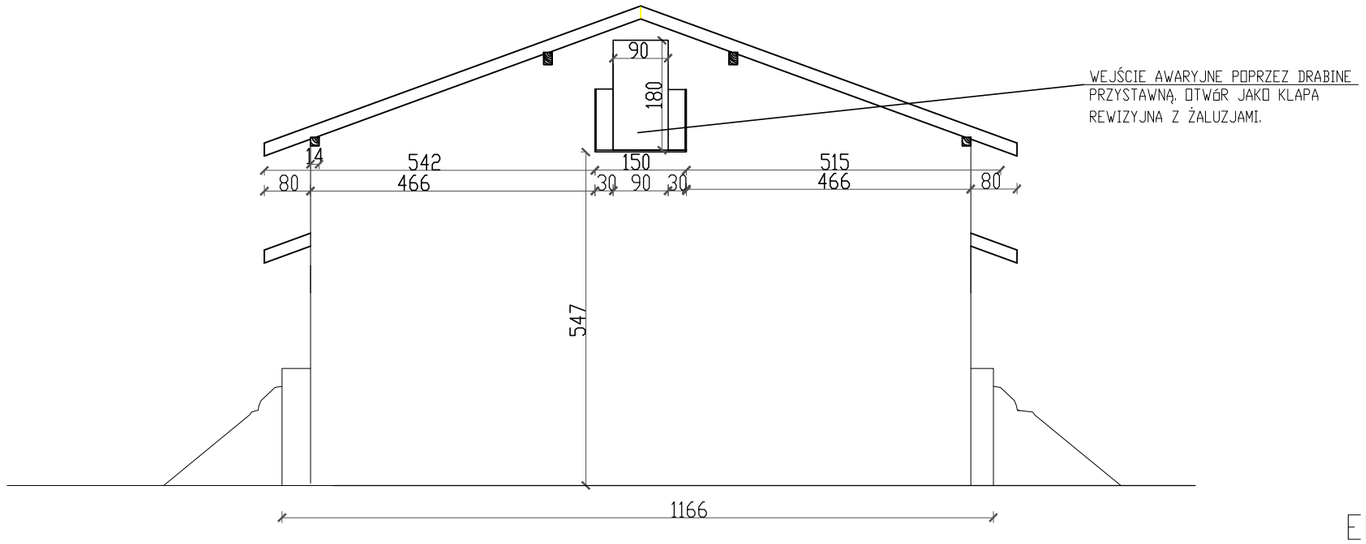

ELEWACJA
POŁUDNIOWA

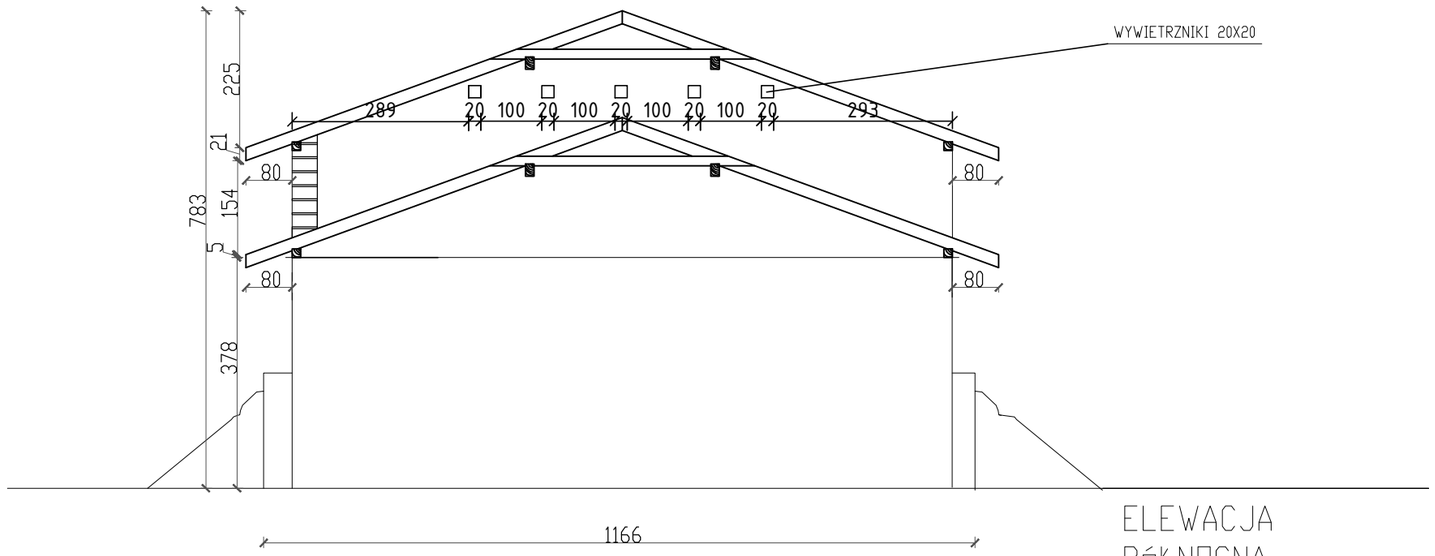

ELEWACJA
PÓŁNOCNA

Zakład Usług Budowlanych Projektowanie i Nadzór inwestycji
mgr inż. Bogdan Krawczyk
ul.Jodłowa 26
34–300 Żywiec

ZUB PINI

NAZWA OPRACOWANIA: **"MODERNIZACJA STACJI UZDATNIANIA WODY W KAMESZNICY"**
1.NADBUDOWA ISTNIEJĄCEGO ZBIORNIKA STACJI IZDATNIANIA WODU I POMPOWNI WODY Z INFRASTRUKTURĄ TECHNOLOGICZNĄ WRAZ ZE ZMIANĄ KONSTRUKCJI DACHU, 2.BUDOWĄ BUDYNKU KOAGULACJI Z OSADNIKIEM ORAZ BUDOWA DWÓCH ZBIORNIKÓW WODY SUROWEJ NA DZIAŁKACH NR. 14011/88, 14011/171 I 14011/121

INWESTOR: ADRES:	Związek Międzygminny ds. Ekologii w Żywcu ul. Ks. Pr. St. Słonki 22, 34-300 Żywiec	RYS. NR A4
BRANŻA:	BUDOWLANA	SKALA 1:100
TEMAT:	ELEWACJA POŁUDNIOWA, ELEWACJA PÓŁNOCNA	DATA: VIII 2015 r.
OPRACOWAŁ:	mgr inż. arch Joanna GORGOŃ	NR UP. ---
PROJEKTOWAŁ CZĘŚĆ ARCHITEKTONICZNĄ :	mgr inż. arch Małgorzata MAZUREK	NR UP. 62/98 BB
SPRAWDZAJĄCY CZĘŚĆ ARCHITEKTONICZNĄ :	mgr inż. arch Wojciech ŁODZIŃSKI	NR UP. MPOIA/041/2007
PROJEKTOWAŁ CZĘŚĆ KONSTRUKCYJNĄ :	mgr inż. Bogdan KRAWCZYK	NR UP. 78/81/B-B
SPRAWDZAJĄCY CZĘŚĆ KONSTRUKCYJNĄ :	mgr inż. Arkadiusz KRZESAK	NR UP. SLK/BO/5641/08